NISSAN MARINE

ИНСТРУКЦИЯ ПО ЭКСПЛУАТАЦИИ ЛОДОЧНОГО МОТОРА

NS2.5 / NS3.5

Спасибо за покупку продукта NISSAN MARINE. Вы являетесь владельцем прекрасного подвесного мотора, который будет служить Вам многие годы.
Мы хотели бы отметить, что только осторожное использование может гарантировать при условии, что данная инструкция будет полностью прочитана и процедуры по тех. уходу описанные далее в инструкции будут соблюдены с осторожностью. Если возникнут трудности с двигателем, следуйте процедурам по устранению неисправностей, перечисленным в конце данной инструкции. Если проблема существует, то свяжитесь со станцией по тех. обслуживанию Nissan Marine или с вашим дилером.
Надеемся, Вы получите удовольствие от данной покупки, желаем успехов в плавании.

Корпорация NISSAN MARINE

РЕГИСТРАЦИЯ ВЛАДЕЛЬЦА И ИДЕНТИФИКАЦИЯ

При продаже данного продукта, убедитесь , что дилер заполнил гарантийную карточку правильно и полностью и пошлите по почте ее дистрибьютору.Если данная процедура не пройдена, то для бывшего выносного мотора не будет гарантии:

* В данном руководстве под дилером всегда понимают **авторизованного дилера** Nissan Marine.

ПРОВЕРКА ПЕРЕД ДОСТАВКОЙ

Убедитесь, что продукт был проверен дилером до доставки.

ОГРАНИЧЕННАЯ ГАРАНТИЯ

Данный продукт Nissan Marine полностью гарантирован от дефектных материалов и недостаточной квалификации на период с даты продажи, обеспечивая, чтобы покупка была зарегистрирована в соответствии с выше изложенным. Ограниченная гарантия не будет использоваться при нормальном износе и срабатывании частей, настроек, переворачивании или иных повреждениях вызванных следующим

1. Использование или работа производится в несоответствии с инструкциями, описанными в данном руководстве.
2. Участие в и подготовка к гонкам или иной соревновательской деятельности.
3. Попадание воды в двигатель или корпус двигателя,
4. Повреждение при авариях, столкновениях, контактах с инородными материалами или погружении в воду.
5. Иное осторожное использование или работа
6. Нормальный износ.

Ограниченная гарантия не покрывает позиции технического ухода.
Позиции не рассматриваемые ограниченной гарантией: свечи зажигания, анод, винт, топливный ФІШЬТР, масляный фильтр, щетка для снятия нагара, веревка стартера, срезной штифт, чека, болт- гайка- шайба, проволочный трос, резиновые изделия, крыльчатка насоса, сальник, кольцо, ТОПЛИВОПРОВОД, лампа накаливания устройства для заливки топлива, и т.д., виниловая труба.

Обязательно, в конце каждого сезона покупатель должен проводить ТО, для подтверждения срока ГАРАНТИИ. ТО ПРОВОДИТ ТОЛЬКО АВТОРИЗИРОВАННЫЙ ДИЛЛЕР.
Ограниченная гарантия будет рассматривать только продукт Nissan Marine и не рассматривает лодки и продукт, установленный на ней, трейлер, оборудование или вспомогательное оборудование ,связанное с продуктом.

Примечание:
До использования подвесного мотора, убедитесь, что внимательно прочли и поняли руководство пользователя и следуйте всем указанным инструкциям. Наиболее важной информацией является та, перед которой стоят слова « Опасность», « Предупреждение», « Внимание « и « Примечание». Всегда обращайте особое внимание на такую информацию для обеспечения безопасной работы.

Опасность
Наблюдаемое повреждение вызовет серьезное персональное повреждение или смерть.

Предупреждение:
Наблюдаемое повреждение может привести к наименьшему персональному повреждению или повреждению продукта, либо к повреждению свойств.

Внимание:
Наблюдаемое повреждение может привести к наименьшему персональному повреждению или повреждению продукта, либо к повреждению свойств.

Примечание:
Данная инструкция обеспечивает специальную информацию для облегчения использования или тех. ухода за подвесным мотором или для пояснения важных пунктов.

АВАРИЙНЫЙ ВЫКЛЮЧАТЕЛЬ

Аварийный выключатель отключает двигатель, когда линия включателя сигнала торможения вытянута. Данная линия может прилагаться к телу оператора, эффективно предотвращая повреждения от винта в случае, если он/она упадут за борт. Мы настоятельно рекомендуем использовать включатель сигнала торможения, поскольку это может спасти жизнь оператору ,если про изойдет авария. Однако, мы также хотели бы отметить недостатки включателя. Аварийное включение может привести к потере баланса пассажиров и даже к падение за борт, или может привести к потере- энергии в тяжелых водах, сильных течениях, или сильных ветрах. Потеря контроля, пока швартуетесь может быть другой потенциальной опасностью.

Для предотвращения таких опасных ситуаций, линия в 500 мм наматывается и может растягиваться полностью на 1.300 мм.

Предупреждение:
Как водитель лодки, Вы ответственны за безопасность тех, кто на борту и тех, кто находится на катерах рядом с Вами, и для соблюдения местных правил по плаванию на лодках. Поэтому Вы должны владеть знаниями по правильному управлению лодкой, вспомогательным оборудованием, и двигателем. Для изучения прав ильной работы и тех. ухода за двигателем ,прочтите внимательно данную инструкцию.

Довольно трудно для человека стоять или плавать в воде, уклоняясь от моторной лодки, идущей в заданном направлении, даже на низких скоростях. Поэтому, когда ваша лодка находится в непосредственной близости от людей, то мотор должен быть переключен в нейтраль, либо выключен. Серьезное повреждение подобное тем, которое получает человек в воде при контакте с движущейся лодкой, корпусом коробки передач, винтом или др. твердым устройством жестко прикрепленным к лодке или корпусом коробки передач.
В ответственность оператора входит осуществление проверки всего на безопасность и обеспечение выполнения того, что описано в инструкциях по тех.уходу и смазке. Также в ответственность оператора входит предоставление дилеру на периодический осмотр.
Исправный периодический тех. уход и хорошее содержание подвесного мотора снизят шанс возникновения проблем чрезмерных расходов.

ОБСЛУЖИВАНИЕ, ЗАМЕНА ДЕТАЛЕЙ И СМАЗКА

Только авторизованной станции по тех. обслуживанию Nissan Marine позволяется выполнять обслуживание и производить тех. уход данного продукта.
Убедись в использовании деталей и смазки марки NISSAN MARINE, либо рекомендуемой смазки.

ТЕХНИЧЕСКИЙ УХОД

Как владелец данного подвесного мотора, Вы должны быть ознакомлены с его правильным тех.УХОДОМ. Выполняйте все соответствующие инструкции по смазке и тех. уходу, возвращайте двигатель дилеру или на станцию тех. обслуживания для периодической проверки в предписанные интервалы.
Работу по поиску неисправностей нельзя проводить, пока двигатель не пройдет соответствующий периодический тех.уход. Если тех.уход проводится периодически, то не потребуется дорогостоящего капитального ремонта.

ОБРАЩЕНИЕ НА СТАНЦИЮ ТЕХОБСЛУЖИВАНИЯ

Когда направляет свой продукт NISSAN MARINE На проверки или ремонт, убедись, что обращаетесь к авторизованному дилеру ф. NISSAN MARINE на проверки или ремонт, убедись , что обращаетесь к авторизованному дилеру ф. NISSAN MARINE.

---

1. СПЕЦИФИКАЦИЯ

Модель	3.5B2	3.5A2	2.5 A2
Общая длина, мм	550		
Общая ширина, мм	220	195	I
Общая высота, мм	S:955	L: 1.082	
Высота поперечины	S:435	L: 562	
Вес, KrS x L	S:13.0 L;13.5	S:12.5 L:13.0	
Выходная мощность Kw	2.4	2.4	1.9
Максимальный диапазон работы, об/минуту	4.200- 5.300	4.300- 5.000	3.800- 5.200
Минимальные обороты холостого хода	1300		
Количество цилиндров	1		
Объем двигателя мл	74.6		
Диаметр и ход поршня	47 x 43		
Выхлопная система	Через дейвуд		
Топливо	Неэтилированный бензин октановое число от 87		
Моторное масло	Масло для 2-тактных моторов класса не ниже TCW2		
Соотношение смеси моторного масла	Топливо 50: моторное масло 1		
Система охлаждения	Принудительное водяное охлаждение		
Система запуска	Ручной стартер		
Система зажигания	Магнетто маховика		
Свечи зажигания	NGR BP6HS -1 0/BPR6HS-1 O или Champion Д87НС/RL87VC (1 мм зазор)		
Масло в трансмиссии	Масло для трансмиссии по классу не ниже API GL4,SAE80-90		
Вместимость топливного бака, л	Приблиз.1. 4 (встроенный бак)		
Потребление топлива на полной мощности	Приб. 1,4 в час		
Передаточное число при редуцировании	13:28	13:24	
Винт (лопасть X диаметр X шаг)	(зх 188X 178) (3X 188X 145)		

2. ОПИСАНИЕ

1. крышка топливного бака
2. крышка двигателя
3. крышка колпака свечи
4. топливный краник
5. кронштейн на корму
6. корпус ведущего вала
7. винт
8. пробка слива масла (нижняя)
9. корпус ротора
10. антикавитационная пластинка
11. пробка топлива (верхняя)
12. стержень осевой нагрузки
13. зажимной винт
14. съемная рукоятка для переноски
15. рукоятка управления
16. рычаг перемещения (3.5 B2 только)
17. ручка стартера
19.аварийный выключатель
20.рычаг дроссельной заслонки
21.фиксатор наклона
22.корпус ведущего вала (3.5 B2 только)
23.крышка карбюратора

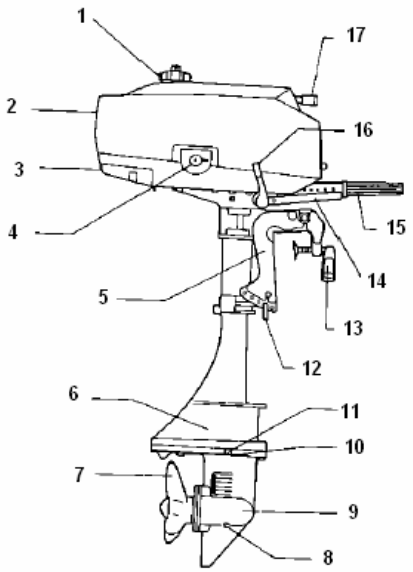

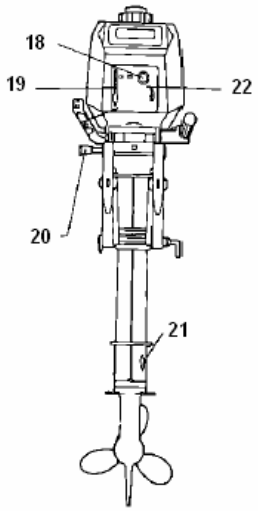

3. УСТАНОВКА ПОДВЕСНОГО МОТОР А

Предупреждение:

Убедитесь, что характеристики максимальной мощности двигателя (в л. с.) не превышают рекомендуемых для лодки.
Опасно, работать лодке при перегрузках двигателя.
Не работайте с двигателем, пока он не установлен надежно на лодке в соответствии с инстру указанной ниже.

(1) ПОЗИЦИОНИРОВАНИЕ

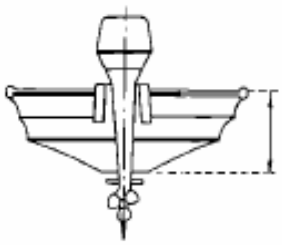

Установить навесной мотор точно по центру поперечной доски. (концевой части лодки).

Высота поперечной доски лодки

(2) ВЫСОТА ТРАНЦА

Установите подвесной мотор так, чтобы антикавитационная пластина мотора была на уровне (1.18-1.97 дюймов) ниже, чем линия дна лодки.

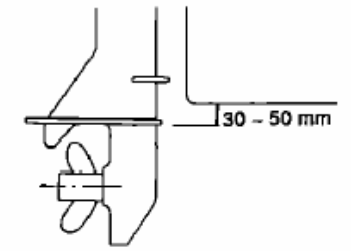

Рис.

(3) ПОДГОНКА ТРАНЦА

Убедись, что антикавитационная пластина подвесного мотора ниже поверхности воды, когда работаете при широко открытой заслонке. В случае, если выше указанного условия нельзя достигнуть дна лодки, проконсультируйтесь с вашим дилером.

(4) ЗАЩИТ А ПОДВЕСНОГО ДВИГАТЕЛЯ

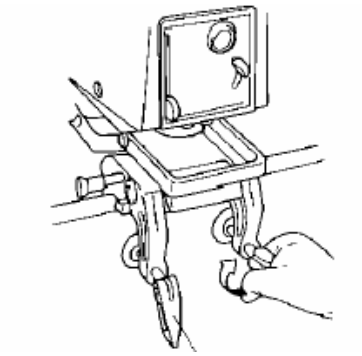

Затяните зажимные винты рукой для надежного крепежа подвесного мотора лодки.

Внимание:

Когда плывете на лодке, перезатягивайте время от времени винты для обеспечения безопасности. В дополнение, привяжите мотор к транцу для предотвращения его возможной потери.

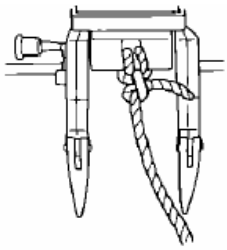

(5) РЕГУЛИРОВКА УГЛА ПОДВЕСНОГО МОТОРА.

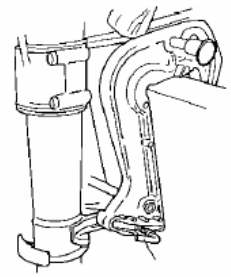

Продольный угол наклона подвесного мотора может быть отрегулирован посредством изменения положения стержня регулировки осевой нагрузки по отверстиям, предусмотренным в кронштейнах кормы, в соответствии с углом поперечной доски лодки, веса нагрузки и Т.Д. Угол должен быть настроен так, чтобы антикавитационная пластина была параллельна поверхности воды, когда лодка плывет.

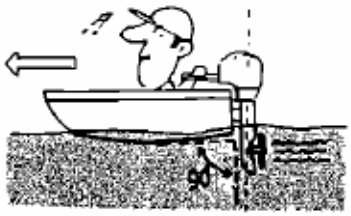

- Правильный угол правильного распределения нагрузки

Оптимальный угол правильного распределения нагрузки устанавливается, когда ложка находится параллельно поверхности воды, пока плывет:

- Неправильный угол распределения нагрузки (носовая часть поднята слишком высоко).

Если угол распределения нагрузки чрезмерный, то носовая часть выходит из воды и скорость снижается. В этом случае, уменьшение угла посредством установки стержня осевой нагрузки в нижнем отверстии.

- Неправильный угол распределения нагрузки (носовая часть погружена в воду).

Если угол распределения нагрузки достаточно мал, носовая часть погружается в воду, скорость снижается и вода может попасть в лодку.
В этом случае, увеличьте угол посредством установки стержня осевой нагрузки в верхнем отверстии.

4.ТОПЛИВО И МОТОРНОЕ МАСЛО

Опасность

Пары бензина присутствуют, возникшая искра может привести к взрыву или пожару.

- Не курите вблизи места употребления бензина
- Не переливайте бензин. Если какоето количество бензина прольется вытрите его немедленно.
- Остановите двигатель до наливания бензина в топливный бак.

ТРЕБУЕМЫЕ ТИПЫ БЕНЗИНА.

Не этилированный бензин рекомендуется для подвесных моторов Минимальное октановое число 87(по данным иследования октановое число 91).

Примечание:

Бензин содержащий спирт или этанол (этил) может привести к износу и поврежденmo подшипников, поршня, конца поршня или вкладышей цилиндра. Корозии металлических частей Износа резиновых и пластмассовых деталей

МОТОРНОЕ МАСЛО

Используйте моторное масло с маркировкой TCW3 или TCW 2 .Мы не рекомендуем любое другое моторное масло для двухтактных двигателей.

Примечание:

Не смешивайте различные марки масла. Смешивание различных марок, или различных сортов ,даже если они одной и той же марки, могут привести к образованmo желеобразного образования, вызывающего блокаду экранов фильтра. Это может привести к серьезному поврежденmo двигателя, вследствие недостатка смазки.

Примечание:

(1) Не используйте несоответствующий или низко-сортовой бензин или масло. Это может привести к серьезному поврежденmo вспомогательного мотора и сократит жизнедеятельность, так же как вызовет проблемы при запуске и др. проблемы.
(2). Всегда используйте чистый бензин. Хранение топливо в топливном баке на протяжении долгого периода может образовать пленки и смолы, которые могут повредить подвесной мотор и вызвать проблемы при эксплуатации.
(3) Используйте только топливо, в котором бензин и масло хорошо перемешаны .
(4) Когда заполняете топливный бак, будьте осторожны, чтобы ни пыль, ни вода или иные посторонние вещества не попали в бак.
(5) Не заполняйте топливный бак до верха.
(6) После заполнения топливного бака, тщательно закройте крышку бака.
(7) Когда переносите топливный бак, закройте тщательно воздушный винт и топливный краник и слейте топливо в масляную камеру карбюратора полностью посредством удаления пробки дренажного отверстия с ходового винта.

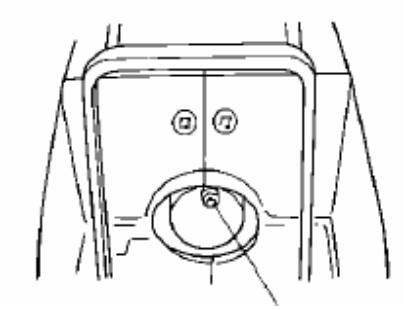

Пробка дренажного отверстия для топлива от карбюратора

ЗАПУСК ДВИГАТЕЛЯ И ОБКАТКА

(1) ОБКАТКА

Целью обкатки двигателя является обеспечение исходной плавной работы движущихся и скользящих частей (цилиндра, поршня, шестерен, подшипников, и т .д.) так чтобы защитить от неравномерного износа.

Примечание:

Период обкатки: 5 часов. Топливо (соотношение смешивания): бензин 25: 1
Работайте с подвесным двигателем в период обкатки в соответствии с таблицей указанной ниже:

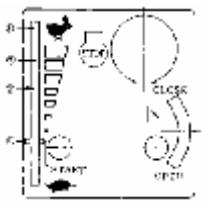

Время	Первые 10 минут	Первый час	3 часа	После 5 часов
Положение дроссельной заслонки и скорость двигателя	движение с малой скоростью	прибл . 500 -2500 об /мин	прибл . 4.000 об /мин	допускается работать при широко открытой заслонке

Внимание:

в течение периода обкатки двигатель не должен работать непрерывно на высокой скорости
(1) Если оператор не соблюдает процедуру обкатки, жизнедеятельность может быть сокращена и могут возникнуть проблемы с двигателем. После 5-ти часовой обкатки рекомендуется заменить трансмиссионное масло на новое.

(2) ЗАПУСК

Внимание:

*Не используйте двигатель, пока антикавитационная пластина расположенная над редуктором находится над водой.
Если охлаждающая вода не циркулирует, двигатель может перегреться и выйти из строя.
1. Наполните топливный бак соответствующей смесью топлива. Бак имеет вместимость прибл.l.4 литра, позволяя двигателю работать в течение 30-40 минут. Будьбе осторожны ,не проливайте топлива на борт. Если пролился бензин или масло, вытрите его тщательно в целях безопасности.

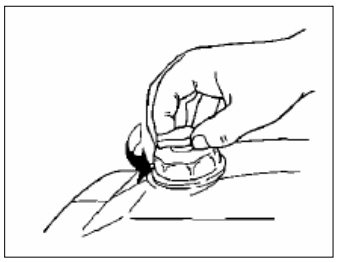

2. Открутите воздушный винт крышки топливного бака (2-3 поворота).

3. Поверните рычаг топливного краника в позицию" Открыто" (OPEN).

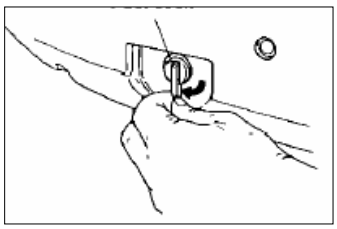

Примечание:

Если топливо не сразу поступает в карбюратор (новый двигатель или после очистки), подождите около 15 секунд, чтобы достаточное количество топлива поступило в карбюратор после открытия топливного краника.

4. Установите рычаг открытия воздушной заслонки в позицию "Закрыто"(Close").

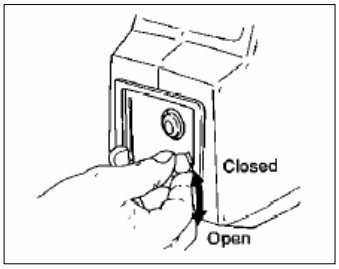

Примечание:

- Если двигатель до сих пор теплый от предыдущей работы, установите рычаг воздушной заслонки в позицию открыто "OPEN" для перезапуска.
- Когда перезапускаете двигатель сразу же после остановки, то никогда не устанавливайте рычаг воздушной заслонки в позицию "Закрыто", избыточное топливо будет поступать в карбюратор приводя к трудности в запуске двигателя.

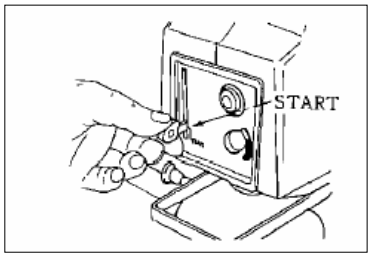

5. Установите рычаг дроссельной заслонки в позицию "Запуск"

6. Потяните медленно рукоятку стартера, пока не почувствуете, что храповик задействован, затем резко дерните.

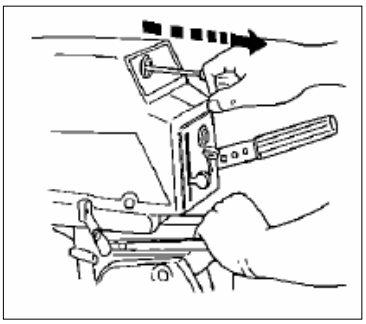

Примечание:

- Отпускайте медленно ручку стартера, когда двигатель запущен. Освобождение ручки стартера в натянутой позиции может вызвать проблему в системе запуска.
- При холодной погоде потяните 2-3 раза ручку стартера, пока передвигаете вверх рычаг воздушной заслонки.

8.Когда двигатель запущен, немедленно верните рычаг воздушной заслонки в позицию" Открыто".

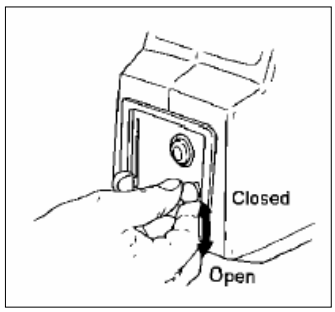

Внимание:

- Когда рычаг реверса находится позиции "Нейтраль ", никогда не перемещайте рычаг дроссельной заслонки на среднюю или высокую скорость. Это может привести к серьезному повреждению двигателя.

Примечание:

- *Если двигатель остановился после того, как был произведен запуск с рычагом воздушной заслонки в позиции "Закрыто" ,установите рычаг воздушной заслонки в позицию" Открыто" и выполните снова процедуру запуска.

(3) Запуск, если храповик стартера не входит в зацепление.

Снимите крышку двигателя для освобождения винтов, затем снимите стартер с верхней части топливного бака. Намотайте веревку запасного стартера по часовой стрелке вокруг роллика стартера 3 раза и дерните веревку для запуска двигателя таким же образом как запускали стартер.

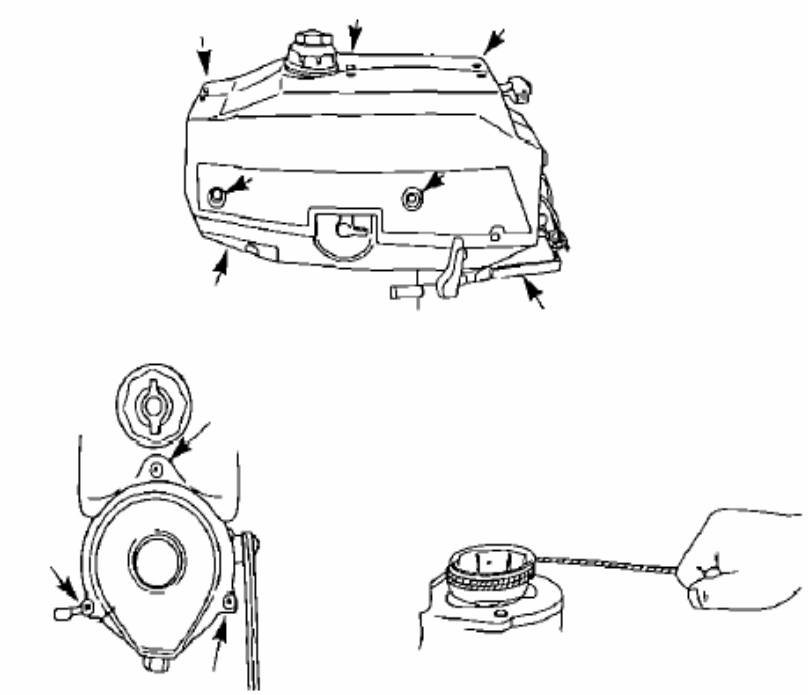

Предупреждение:

- Когда крышка двигателя и стартера сняты на аварийный запуск, приложите максимум

осторожности, чтобы одежда оператора или др. вещи не попали под веревку или др. части двигателя, когда двигатель запустят.

- Никогда не прикасайтесь к свече зажигания или кабелю высокого напряжения, когда работает

двигатель ,поскольку они под высоким напряжением

- Для безопасности, предотвращайте работу на высоких скоростях. Средняя или низкая скорость

рекомендуется, будьте осторожны не разбрызгивайте воду на топливный бак или электрические

части.

- Если стартер не входит в зацепление ,отремонтируйте его немедленно с помощью дилера. Аварийный запуск

двигателя должен выполняться только в случае аварии.

Внимание:

(1) Никогда не удаляйте крышку карбюратора.
(2) Не прикасайтесь к проводам, пока двигатель работает.
(3) Когда снимаете крышку двигателя, разместите винты и Т.д. В коробку воизбежании их потери.

4. ПРОГРЕВ

Перед началом движения лодки, позвольте двигателю поработать с низкими оборотами приб.3 минуты для его разогрева и циркуляции масла в двигателе. Если двигатель не разогрелся заблаговременно, жизнеспособность двигателя резко сократится. В течение процедуры разогрева, убедитесь, что охлаждающая вода льется из контрольного отверстия.

Внимание:

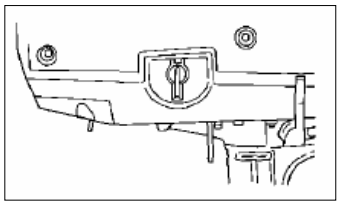

* Если охлаждающая вода не льется и двигатель продолжает работать, то он может перегреться и выйти из строя .проверьте, не засорились ли водозаборные отверстия.

(5) СКОРОСТНОЙ РЕЖИМ.

Скорость контролируется посредством работы дроссельной заслонки. Перемещение рычага дроссельной заслонки вверх увеличит скорость, и перемещение его вниз снизит скорость.

Внимание:

(1) Опасно работать на высоких скоростях, пока производите реверсирование. Убедитесь, что двигатель работает на низкой скорости.
(2) Если мотор ударяется о препятствие при реверсировании, то мотор и лодка получают толчок при котором водитель и пассажиры могут выпасть за борт, а также могут произойти повреждения двигателя и лодки. Во избежании ударов о препятствие при реверсировании будьте осторожны при работе с двигателем.
(3) Быстрое перемещение рычага дроссельной заслонки опасно, и может привести к несчастному случаю, такому как выпадание водителя и пассажиров за борт и т.д.
(4) Всегда снижайте скорость лодки, когда совершаете крутой поворот.

(6) РАБОТА НА ОТМЕЛЯХ

Всегда продолжайте работать при низкой скорости для предотвращения повреждения мотора вследствие ударения с подводными препятствиями.

(7) ОСТАНОВКА

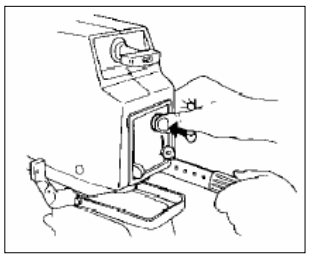

(1) Нажмите кнопку "стоп" или выдерните шнур аварийной остановки двигателя.
(2) Закройте топливный краник и воздушный винт на крышке топливного бака.

Предупреждение:

(1) Всегда закрепляйте свободный конец шнура аварийной остановки двигателя на поясе или запястье.

(8). ШВАРТОВКА ЛОДКИ

Если двигатель заглушен или лодка швартуется на отмели, наклоните мотор для предотвращения повреждения винта, редуктора и т.д. вследствие ударения о подводные препятствия.

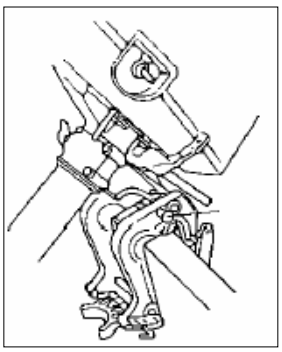

(9) СНЯТИЕ И ПЕРЕНОС ПОДВЕСНОГО МОТОР А

1. СНЯТИЕ МОТОРА

1. Остановите двигатель
2. Закройте топливный краник и воздушный винт
3. Снимите мотор с корпуса и полностью слейте воду из полости "ноги".

2. ПЕРЕНОС МОТОРА

Убедитесь, что держите двигатель в вертикальном положении ,когда Вы переносите мотор.

Примечание:

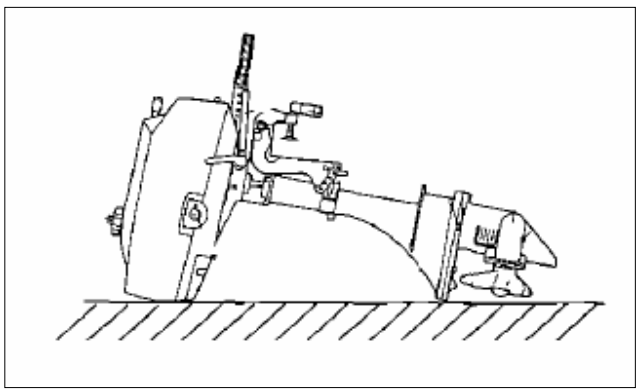

Если Вы переносите или укладываете мотор в горизонтальное положение, держите головную часть выше, чем винт.

Внимание:

Когда перевозите на трейлере двигатель, установленный на лодке, то мотор должен быть в рабочей позиции полностью наклоненный вниз. При перевозке на трейлере в поднятом состоянии, мотор может вызывать повреждение лодки при освобождении замка.

Если перевозка мотора на трейлере в наклоненной позиции не допустима, надежно зафиксируйте мотор ,используя устройство (подобное стержню при позиции наклона вперед).

(10) ПРЕДУПРЕЖДЕНИЕ В ПРОЦЕССЕ РАБОТЫ

До выхода в море, для обеспечения безопасности проверьте какая погода и море и т.д. В следующих случаях, останови двигатель и выполни проверку как требуется.

Обороты двигателя неожиданно увеличиваются вследствие резкого поворота, условий волны ИТ.д.	понижение скорости двигателя и работа при средней и низкой скорости	
Пластмассовый лист, обломок и Т.д. попадают в винт	остановите двигатель	проверьте зажимные винты, болты и гайки
ненормальная вибрация и шум	остановите двигатель	проверьте зижимные винты, болты и гайки и винт на деформацию
Неожиданное снижение оборотов двигателя	остановите двигатель	проверьте двигатель на перегрев, винт на предмет наличия посторонних предметов

Вернитесь к ближайшему порту на возможно низкой скорости и про ведите необходимую проверку и по мобильному телефону вызовите дилера - дилер выполнит ремонт, если необходимо.(за деньги)

6. НАСТРОЙКА УСТОЙЧИВОСТИ РУЛЕВОГО УПРАВЛЕНИЯ

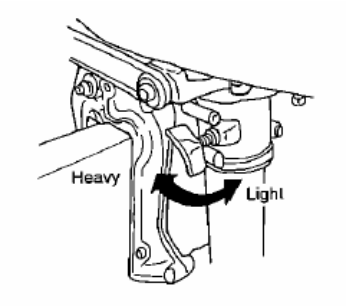

Настройте устойчивость рулевого управления посредством скользящего регулировочного винта. Поворот винта по часовой стрелке увеличит устойчивость, поворот его по часовой стрелке снижает устойчивость. Это обеспечит плавное управление.

Примечание:
Чрезмерное затягивание винта может вызвать повреждение манифольда шарнирного соединения.

ПРОВЕРКА И ТЕХ. УХОД

Для содержания своего мотора в наилучшем рабочем состоянии очень важно, чтобы Вы ежедневно выполняли и периодически проводили тех. уход как рекомендуется по графику тех. ухода, перечисленного ниже.

Внимание:
Ваша личная безопасность и безопасность пассажиров зависит от того, как хорошо Вы устанавливаете свой подвесной мотор. Осторожно соблюдайте все процедуры по проверке и тех. уходу, описанные в данном разделе.
Интервалы тех. ухода, показанные в контрольном перечне, применяемом для подвесного мотора при нормальном использовании. Если Вы используете подвесной мотор при особ. условиях таких как частая работа при полностью открытой заслонке или частая работа в соленой воде,тех. уход можно провести в короткие интервалы. Если есть сомнение, проконсультируйтесь у дилера.
Мы настоятельно рекомендуем, чтобы Вы использовали только "родные" части для замены на подвесном моторе.

Повреждение Вашего подвесного мотора возникающее при использовании иных нежели родных частей не рассматривается гарантией.

ЕЖЕДНЕВНАЯ ПРОВЕРКА

Выполните следующие проверки до и после использования для обеспечения безопасного плавания на лодке.

Позиция	Проверка
Топливная система	1. проверьте количество топлива в баке 2. Осмотрите бак на предмет отсутствия в нем посторонних предметов или воды
Система охлаждения	после запуска двигателя, подтвердите, что охлаждающая вода течет из контрольного отверстия охлаждающей воды. Если вода не льется, остановите двигатель и обратитесь к ближайшему дилеру Nissan Marine
Электрическое оборудование	проверьте свечу зажигания на грязь и износ проверьте шнуры на освобождение соединений и повреждение
Стартер	проверьте веревки на износ и повреждение. проверьте защелку на срабатывание
Винт	Проверьте винт на повреждение лопастей проверьте чеку на наличие. В случае необходимости замените.

ПРОМЫВКА ЧИСТОЙ ВОДОЙ

Когда двигатель использовался в соленой воде или, загрязненной воде, промойте наружную часть и промойте чистой водой проход охлаждающей воды. Проход для охлаждающей воды промывается посредством установки секции винта подвесного мотора над ведром заполненным чистой водой, и эксплуатации двигателя в течении 2 минут для циркуляции воды в проходе.

Предупреждение:
Никогда не запускайте или эксплуатируйте двигатель в помещении или в любом месте, которое плох' проветривается. Выхлопной газ содержит окись углерода (CO),бесцветный и без запаха газ, который может быть смертельным, если вдыхается на протяжении длительного времени.

Внимание:
1. Установите рычаг реверса в позицию "Нейтраль" до промывки (только для 3.5 B2).
2. Когда снимите винт снимите колпачок свечи со свечи зажигания заблаговременно для безопасно.
3. Вымойте наружную часть подвесного мотора перед длительным хранением.
4. Запустите двигатель на низкой скорости, когда промываете систему охлаждения.

2. ПРЕДОСТЕРЕЖЕНИЕ ДЛЯ РАБОТЫ В ХОЛОДНОЙ ВОДЕ.
Когда двигатель использовали в холодной воде ниже +2°C полностью слейте охлаждающую воду в двигателе посредством установки двигателя в вертикальное положение для предотвращения трудностей связанных с замерзанием, затем поставьте его на хранение. Когда швартуете лодку с установленным подвесным двигателем, опустите в воду секцию винта.

(3) **Замена винта и срезного штифта.**

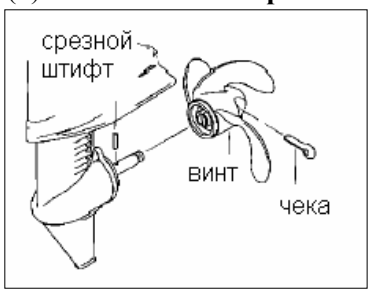

(a) Вытолкните чеку из бобышки винта и удалите винт с вала.
(в) Снимите срезной штифт с вала.
(c) Установите новый срезной штифт.

Внимание:
Когда снимаешь винт, отсоедини колпачок свечи от свечи зажигания в целях безопасности.

Примечание:
(1) Когда снимаете крышку колпачка свечи, соблюдайте осторожность не бросайте в воду.
(2) Всегда переносите запасную чеку и срезной штифт, когда запасная часть использована, предусмотрите новую. Поврежденная или изношенная чека или срезной штифт должны быть заменен на новый.

(4) **Замените свечу зажигания**

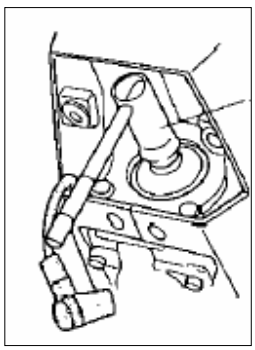

Замените свечу зажигания, если она грязная или нагар вокруг электрода, если изолятор поврежден.
(a) Удалите крышку колпачка свечи и удалите свечу зажигания.
(в) для удаления свечи зажигания, поверните ее по часовой стрелке торцевым гаечным ключом
(c) Когда подгоняете свечу зажигания сперва отверните ее рукой, затем затяните ее используя гаечны ключ.

Примечание:
Затяните свечу зажигания на 1/2 - 3/4 оборота для защиты ее после прикосновения к шайбе на головк цилиндра.

Свеча зажигания
Зазор свечи

NGK ' DP6HS-I0БNGK BPR6HS-I0 или CHAMPION L-87YC, RL-87YC (3!i:30P 1.0)_0.9 прибл.l.0 мм
(d) Подгоните колпачок свечи надежно так, чтобы он не освободился, когда двигатель работает.

Предупреждение:

Никогда не удаляйте крышку колпачка свечи, когда двигатель работает.

(2) Периодический осмотр

Позиция	10 час или 1 мес	50 час или 3 мес	кажд 100 час или 6 мес	Действие
карбюратор	*		*	снять, очистить и настроить
топливный фильтр	*	*	*	проверить или заменить
Топливопровод			*	проверить трубы на повреждение и на любую утечку в соединениях
топливный бак	*	*	*	очистить
свеча зажигания	*	*	*	проверить зазор свечи
веревка стартера	*	*	*	проверить на износ или повреждение
водяной насос			*	износ или повреждение
Винт	*	*	*	проверить винт на изгиб, повредление или износ
срезной штифт и чека	*	*	*	проверить на изгиб или повреждение
редукторное масло	*	*	*	пополнить или заменить если требуется
болты и гайки	*	*	*	надежно затянуть
скользящие и движущиеся части	*	*	*	Смазать
внешняя поверхность	*	*	*	проверить на коррозию
Анод		*	*	про верить на коррозию и износ

Примечание:

Ваш подвесной мотор должен получать внимательную и полную проверку при 300 часах. Это лучшее время проведения важных процедур по тех. уходу .

Периоды инспекции показанные в этой таблице приемлемы только в случае нормального использования. Если подвесной мотор предназначен строго по назначению, как для коммерческих целей, инспекция должна выполняться более свободно.

(1) Замените масло шестерен.

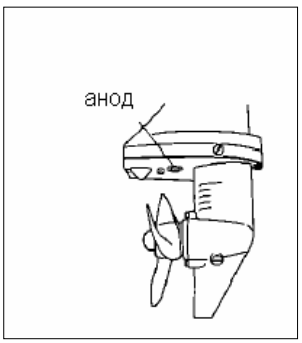

Предупреждение:

Когда снимаем анод, отсоедините колпачок свечи от свечи зажигания для предотвращения травм вследствие возможного случайного запуска двигателя.

1. Если анод износился или его не подогнали, алюминиевый материал подвесного мотора может ржаветь вызывая шелушение краски и повреждение мотора.
Никогда не применяйте краску или смазку для анода.

ЗАМЕНИТЕ ТРАНСМИССИОННОГО МАСЛА

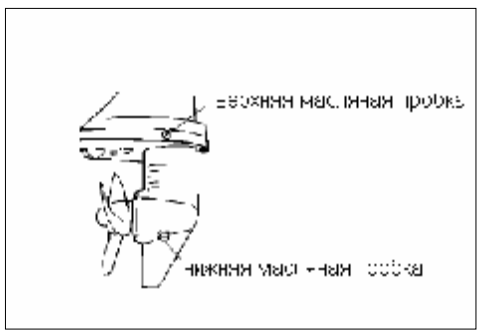

(а) Установите подвесной мотор в верхнюю позицию. Поместите сливной поддон под коробку передач. Снимите вначале нижнюю сливную пробку И затем снимите верхнюю масляную пробку. Полностью слейте масло.
(в) Вставьте патрубок масляной трубы в нижнее отверстие масляной пробки и сожмите трубу, пока масло вытекает из верхнего отверстия пробки.
(с) Установите верхнюю масляную пробку. Затем удалите патрубок масляной трубы и установите нижнюю масляную пробку.

Примечание: Используете рекомендованное трансмиссионное масло. GL5, SAE 80W - 90. Требуемый объем: прибл.180 мл

Внимание:

1. Обработайте сливаемое масло шестерен надежным способом как промышленные отходы.
2. Если сливаемое масло имеет молочный цвет, когда заменяем масло шестерен, это указывается то, что вода всосалась в коробку передач. В этом случае немедленно свяжитесь с дилером для проведения инспекции и выполнение любых работ по ремонту необходимых для предотвращения любых работ по ремонту, необходимых для предотвращения серьезного механического повреждения.

(3)ПОДГОТОВКА ПОДВЕСНОГО МОТОРА ДЛЯ ДЛИТЕЛЬНОГО ХРАНЕНИЯ

1. Вымойте внешнюю поверхность двигателя и промойте систему охлаждения воды тщательно чистой водой.
2. Позвольте полностью слиться воде.
3. Вытрите любую воду с поверхности масляной тряпкой.
4. Слейте все топливо с топливных труб, топливного краника и карбюратора и очистите части, включая сетку и топливный краник.
5. Демонтируйте карбюратор, снимите любую внутреннюю грязь, очистите ее применяя бензин и воздух.
6. Удалите свечу зажигания и смажьте моторным маслом или потускневшим маслом для хранения отверстие свечи зажигания.
7. Толкните ручку стартера несколько раз для циркуляции масла во внутренних частях.
8. Применяйте смазку для вала винта.
9. Замените масло шестерен в коробке передач.
10. Применяйте смазку для всех скользящих частей, болтов и гаек
11. Вытрите любую воду и соль с электрических компонентов, используя сухую одежду.
12. Поставьте подвесной мотор вертикально в сухое и вертикальное место.

Примечание:

Обработайте топливо и сливаемое из топливного бака масло, карбюратор, коробку передач и т.д. соответствующим образом.

(4) **ПРОВЕРКА ПОСЛЕ ДЛИТЕЛЬНОГО ХРАНЕНИЯ**

(1) Когда используете подвесной мотор в первое время после продолжительного хранения, рекомендуется:

- разогреть двигатель в течение 3 минут
- поработать двигателю на малой скорости в течение 5 минут ,затем
- поработать двигателю на средней скорости в течение 10 минут.

(2) Используйте чистое топливо в соотношении 25:1

(5) ЕСЛИ ДВИГАТЕЛЬ УТОНУЛ

В случае, когда двигатель утонул, после подъема немедленно отнесите к дилеру. Следующие меры необходимо предпринять для по груженного подвесного мотора.

8. ПОИСК НЕИСПРАВНОСТЕЙ

Если Вы сталкиваетесь с проблемой обратитесь к ближайшему дилеру. Рекомендуется регулярная проверка и обслуживание дилером, для обеспечения максимальной безопасности и оптимальных характеристик.

9. НАБОР ЗАПАСНЫХ ЧАСТЕЙ

Название		Количество	Примечание
*Запасные части	Свеча зажигания	1	NGK BPR6HS - 10
	Чека	1	
	Веревка	1	

10.Дополнительное оборудование

Модель	3.5 B2 13.5 A2 12.5 A2
Винт « 0-4.5»	- 13 x 188 x 110
Винт «0-6»	* 3 x 188 x 145 (из алюминия)
Винт «H-6»	* 3 x 188 x 145 (из алюминия)
Винт «1-7»	- 3 x 188 x 178
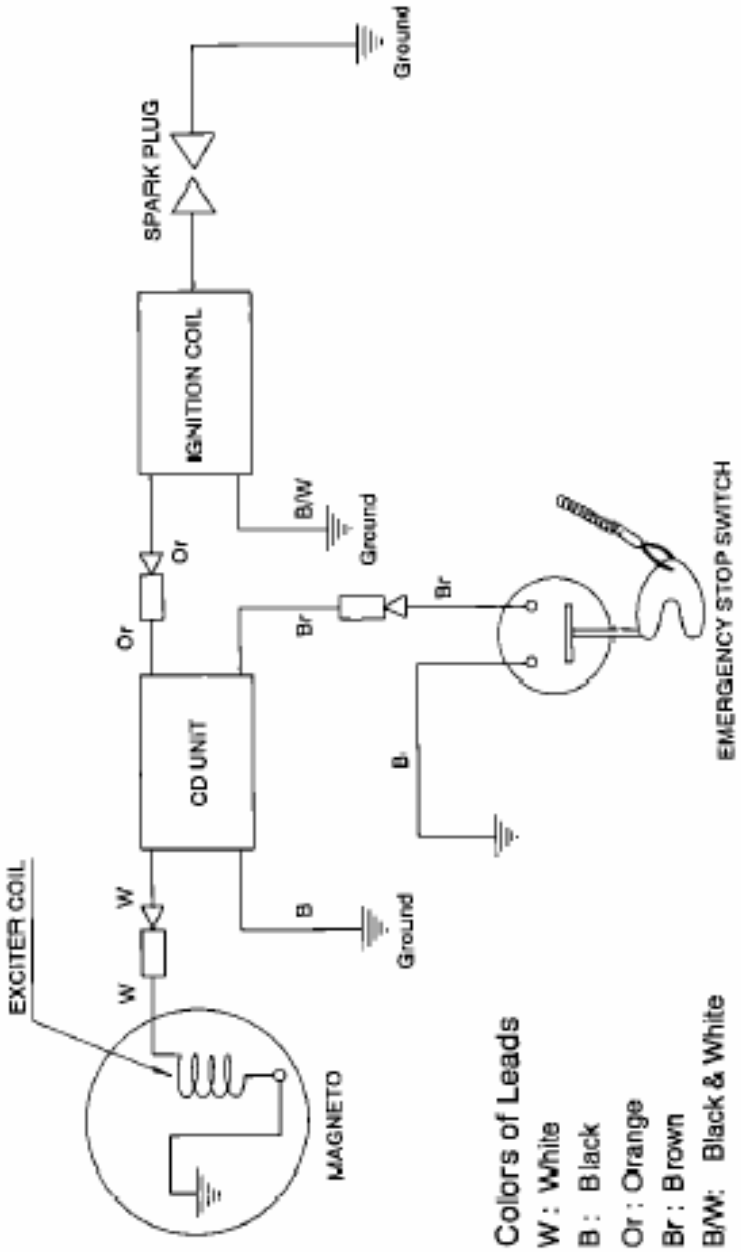
СХЕМА ЭЛЕКТРОПРОВОДКИ.